Schneider Electric

# Почему стоит выбрать Conext SW?

> Инвертор/зарядное устройство, содержащее банк зарядных батарей и применяемое в системах солнечной энергетики и резервного питания мощностью до 10кВт

SOLAR-TLT.RU
СОЛНЦЕ ПОМОГАЕТ ЭКОНОМИТЬ
ТОЛЬЯТТИ ТЕЛ.+7 (8482) 61-99-13, 22-91-40

# Варианты применения Conext SW

> Автономное питание жилого дома от источника солнечной энергии без сети

> Электрификация небольшого удаленного поселения

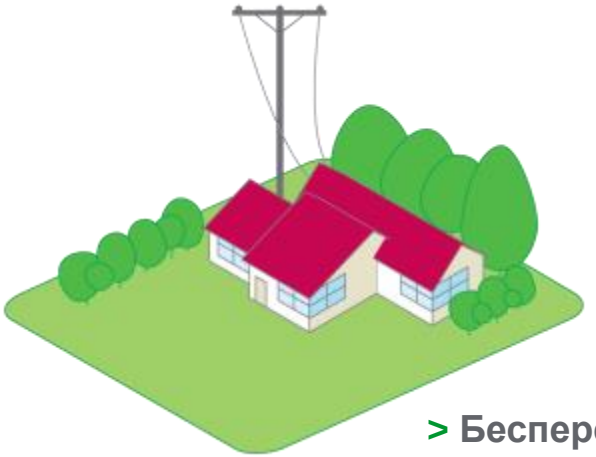

> Бесперебойное питание жилого дома, подключенного к нестабильной сети

SOLAR-TLT.RU
СОЛНЦЕ ПОМОГАЕТ ЭКОНОМИТЬ
ТОЛЬЯТТИ ТЕЛ.+7 (8482) 61-99-13, 22-91-40

# Почему стоит выбрать именно Conext SW?

**Стабильность**
Schneider Electric

Легко
**Устанавливать**

**Вариативность**
использования

Легко
**Обслуживать**

**Гарантия**
**надежности**

Великолепное соотношение
**Цена – Качество**

SOLAR-TLT.RU
СОЛНЦЕ ПОМОГАЕТ ЭКОНОМИТЬ
ТОЛЬЯТТИ ТЕЛ.+7 (8482) 61-99-13, 22-91-40

# Schneider Electric – мировой эксперт в управлении энергией

**22**

млрд. евро объём продаж в 2011 г.

**39%**

оборота в странах с быстро развивающейся экономикой

**130000+**

сотрудников более чем в 100 странах

**4-5%**

оборота инвестируется в НИОКР

## География Schneider Electric

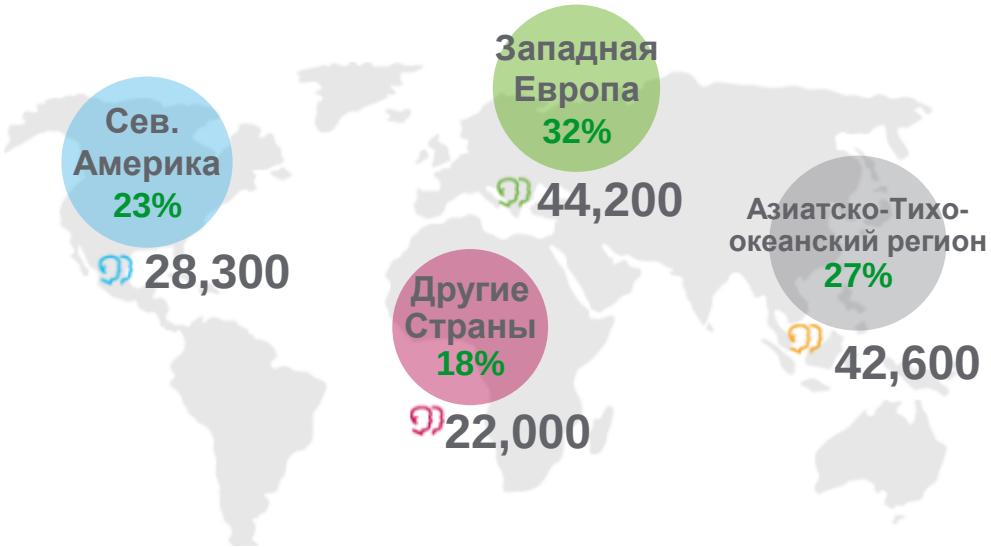


Другие бренды **Schneider Electric**, хорошо известные благодаря качеству и надёжности своей продукции:

SQUARE D by Schneider Electric

APC by Schneider Electric

PELCO by Schneider Electric

SOLAR-TLT.RU
СОЛНЦЕ ПОМОГАЕТ ЭКОНОМИТЬ
ТОЛЬЯТТИ ТЕЛ.+7 (8482) 61-99-13, 22-91-40

# Легко устанавливать

- Готовые укомплектованные AC и DC щиты, легко объединяемые с инвертором и контроллерами солнечного заряда
- Легко собирается в компактную систему, которую можно монтировать на стену
- Конструкция монтажного кронштейна позволяет сделать это без особого труда
- Полный набор компонентов для систем Conext SW на складах дистрибьюторов Schneider Electric

SOLAR-TLT.RU
СОЛНЦЕ ПОМОГАЕТ ЭКОНОМИТЬ
ТОЛЬЯТТИ ТЕЛ.+7 (8482) 61-99-13, 22-91-40

# Вариативность использования

- Все модели выдерживают кратковременное двукратное превышение мощности
- Работает совместно с генератором, когда необходима дополнительная мощность или в режиме длительной автономии (без сети)
- Возможность наращивания мощности установки добавлением второго инвертора в параллель
- Все модели поддерживают выходную частоту как 50Гц, так и 60Гц (на выбор)

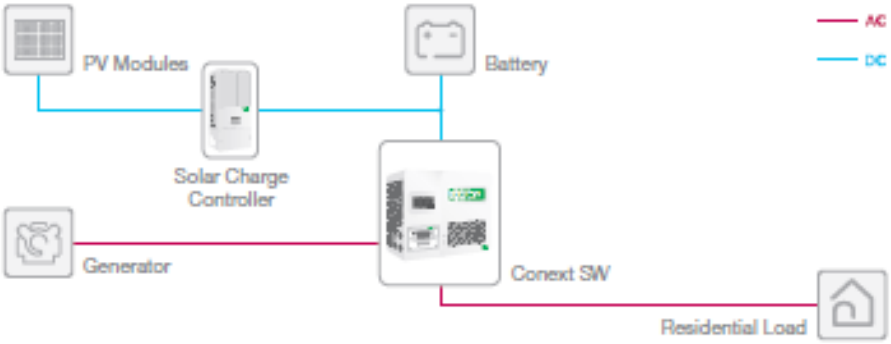


SOLAR-TLT.RU
СОЛНЦЕ ПОМОГАЕТ ЭКОНОМИТЬ
ТОЛЬЯТТИ ТЕЛ.+7 (8482) 61-99-13, 22-91-40

# Легко обслуживать

- Быстрый ремонт заменой вышедшего из строя блока
- Склад запчастей Schneider Electric
- Полная поддержка и обучение
- Возможность дистанционного управления по сети Internet, а также возможность настройки и устранения неисправностей с использованием Conext ComBox*

*Доступно в сентябре 2013г.

SOLAR-TLT.RU
СОЛНЦЕ ПОМОГАЕТ ЭКОНОМИТЬ
ТОЛЬЯТТИ ТЕЛ.+7 (8482) 61-99-13, 22-91-40

# Великолепное соотношение Цена – Качество

- Выгодное соотношение цена/качество
- Постоянное снижение цен на фотовольтаические панели
- Экономия средств на топливе и ресурсе генератора

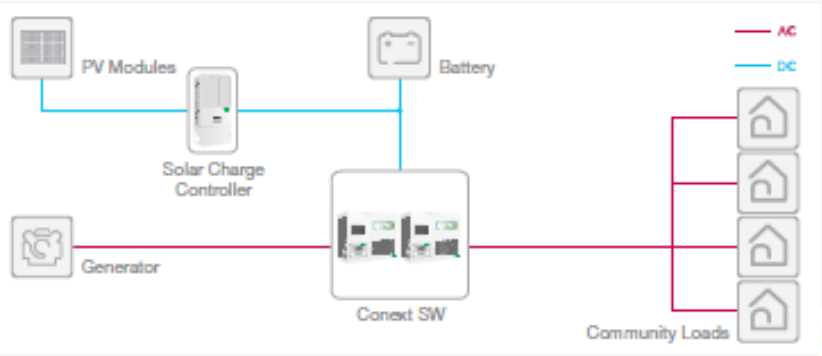


SOLAR-TLT.RU
СОЛНЦЕ ПОМОГАЕТ ЭКОНОМИТЬ
ТОЛЬЯТТИ ТЕЛ.+7 (8482) 61-99-13, 22-91-40

# Гарантия надёжности

## Тестирование надежности системы Conext SW было выполнено в следующих направлениях:

- Оценить надежность продукта до того момента, как продукт попал к клиенту
- Подтвердить работоспособность продукта в пределах, заданных его спецификацией
- Как можно быстрее найти недостатки продукта и внести улучшения

| Экстремальные погодные условия | Вибрация | Разные профили пользования | Суммарные напряжения |
|---|---|---|---|

**Мы провели следующие испытания**

1. Влияние температуры и влажности (THB)
2. Испытание в солевом тумане
3. Испытание на старение (HALT)
4. Испытание в экстремальных условиях (MEOST)
5. Тестирование надежности отдельных компонентов системы

# Спецификация

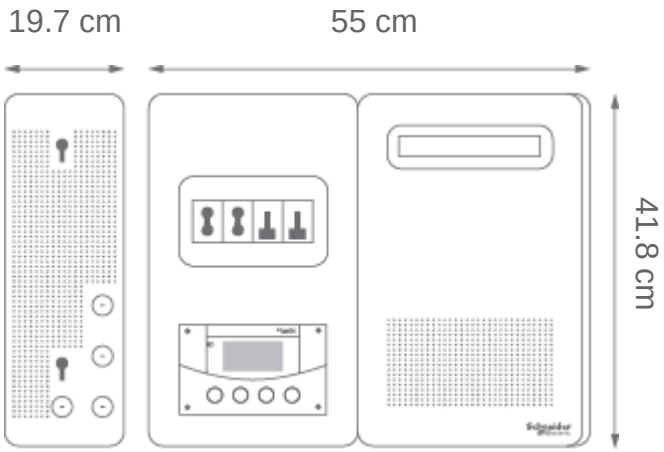


Спецификация может быть улучшаться и изменена без уведомления

## Conext SW Series – Available 2013

| Device short name | SW 2524 120 | SW 4024 120 | SW 2524 230 | SW 4024 230 |
|---|---|---|---|---|
| **Electrical specifications - inverter** | | | | |
| Output power continous | 2000 W | 3500 W | 2500 W | 3500 W |
| Output power (30 min) | 2500 W | 4000 W | 2800 W | 4000 W |
| Surge rating | 4000 W (5 seconds) | 7000 W (5 seconds) | 5000 W (5 seconds) | 7000 W (5 seconds) |
| Peak current | 23.5 A | 41 A | 24.3 A | 42 A |
| Output frequency | 50 / 60 Hz selectable | 50 / 60 Hz selectable | 50 / 60 Hz selectable | 50 / 60 Hz selectable |
| Output voltage | 120 / 240 Vac | 120 / 240 Vac | 230 Vac | 230 Vac |
| Output wave form | True sine wave | True sine wave | True sine wave | True sine wave |
| Optimal efficiency | 91.5% | 92% | 91.5% | 92% |
| No-load power draw (inverting) | 38 W | 40 W | 38 W | 40 W |
| Input DC voltage range | 20 - 34 Vdc | 20 - 34 Vdc | 20 - 34 Vdc | 20 - 34 Vdc |
| AC connections | Single / Split phase | Single / Split phase | Single phase | Single phase |
| **Electrical specifications - charger** | | | | |
| Output current | 65 A | 90 A | 65 A | 90 A |
| Nominal output voltage | 24 Vdc | 24 Vdc | 24 Vdc | 24 Vdc |
| Output voltage range | 12- 32 Vdc | 12 - 32 Vdc | 12 - 32 Vdc | 12 - 32 Vdc |
| Charge control | 3 stage | 3 stage | 3 stage | 3 stage |
| Charge temperature compensation | Yes - BTS included | Yes - BTS included | Yes - BTS included | Yes - BTS included |
| Optimal efficiency | 90% | 90% | 90% | 90% |
| AC input power factor | > 0.98 | > 0.98 | > 0.98 | > 0.98 |
| Input current | 10 A | 14 A | 10.6 A | 14.0 A |
| Input AC voltage | 120 / 240 Vac split phase | 120 / 240 Vac split phase | 230 Vac | 230 Vac |
| Input AC voltage range line to neutral | 78 - 140 Vac | 78 - 140 Vac | 170 - 280 Vac | 170 - 280 Vac |
| Dead battery charge | Yes | Yes | Yes | Yes |
| **General specifications** | | | | |
| Compatible battery types | FLA, Gel, AGM, Custom | FLA, Gel, AGM, Custom | FLA, Gel, AGM, Custom | FLA, Gel, AGM, Custom |
| Transfer relay rating | 30 A | 30 A | 25 A | 25 A |
| Transfer time (AC to inverter and inverter to AC) | <1 cycle (16.7 ms) | <1 cycle (16.7 ms) | <1 cycle (20 ms) | <1 cycle (20 ms) |
| Optimal operating temperature range | -20°C to 60°C (-4°F to 140°F) | -20°C to 60°C (-4°F to 140°F) | -20°C to 60°C (-4°F to 140°F) | -20°C to 60°C (-4°F to 140°F) |
| Storage ambient temperature range | -40°C to 85°C (-40°F to 185°F) | -40°C to 85°C (-40°F to 185°F) | -40°C to 85°C (-40°F to 185°F) | -40°C to 85°C (-40°F to 185°F) |
| Product weight | 22.7 kg (50.0 lb) | 30.4 kg (67.0 lb) | 22.7kg (50.0 lb) | 30.4 kg (67.0. lb) |
| Shipping weight | 25.6 kg (56.0 lb) | 32.7 kg (72.0 lb) | 25.6 kg (56.0 lb) | 32.7 kg (72.0 lb) |
| Product dimensions (H x W x D) | 41.8 x 34.1 x 19.7 cm (16.5 x 13.4 x 7.6 in) | 41.8 x 34.1 x 19.7 cm (16.5 x 13.4 x 7.6 in) | 38.7 x 34.3 x 19.7 cm (15.2 x 13.5 x 7.6 in) | 38.7 x 34.3 x 19.7 cm (15.2 x 13.5 x 7.6 in) |
| Shipping dimensions (H x W x D) | 56.0 x 44.0 x 32.0 cm (22.0 x 17.3 x 12.6 in) | 56.0 x 44.0 x 32.0 cm (22.0 x 17.3 x 12.6 in) | 56.0 x 44.0 x 32.0 cm (22.0 x 17.3 x 12.6 in) | 56.0 x 44.0 x 32.0 cm (22.0 x 17.3 x 12.6 in) |
| System Network and Remote Monitoring | Available | Available | Available | Available |
| Warranty | Two-year standard | Two-year standard | Two-year standard | Two-year standard |
| Part Number | 865-2524 | 865-4024 | 865-2524-61 | 865-4024-61 |
| **Regulatory approvals** | | | | |
| Safety | c(CSA) us mark CSA C22.2 No. 107.1-01 UL1741 Ed.2 | c(CSA) us mark CSA C22.2 No. 107.1-01 UL1741 Ed.2 | CE mark RCM mark IEC/EN62109-1, IEC/EN62109-2 | CE mark RCM mark IEC/EN62109-1, IEC/EN62109-2 |

Specifications are subject to change without notice.

SOLAR-TLT.RU
СОЛНЦЕ ПОМОГАЕТ ЭКОНОМИТЬ
ТОЛЬЯТТИ ТЕЛ.+7 (8482) 61-99-13, 22-91-40

# Conext SW – единственное решение

- Низкие затраты **на установку**
- Низкие затраты **на обслуживание**
- Высокая **эффективность системы**
- Надежная **защита вашего объекта**

SOLAR-TLT.RU
СОЛНЦЕ ПОМОГАЕТ ЭКОНОМИТЬ
ТОЛЬЯТТИ ТЕЛ.+7 (8482) 61-99-13, 22-91-40

Schneider Electric

www.schneider-electric.ru

SOLAR-TLT.RU

СОЛНЦЕ ПОМОГАЕТ ЭКОНОМИТЬ

ТОЛЬЯТТИ ТЕЛ.+7 (8482) 61-99-13, 22-91-40